外观图

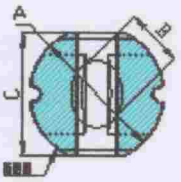

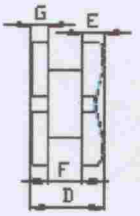

Type13

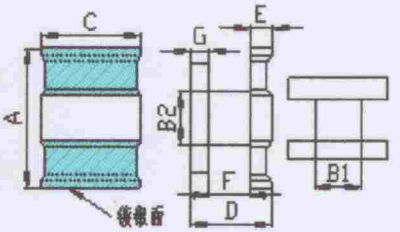

Type14

规格尺寸

型号	尺寸 Dimensions (Unit: mm)									
Part Number	A	B	B1	B2	C	D	E	F	G	Type
DR3.5x1.5STM	3.50±0.10	1.30±0.10			3.00±0.10	1.50±0.10	0.50±0.10	0.50±0.10	0.50±0.10	Type13
DR3.5x1.6STM	3.50±0.10	1.30±0.10			3.00±0.10	1.60±0.10	0.50±0.10	0.60±0.10	0.50±0.10	Type13
DR3.5x2.0STM	3.50±0.15	1.50±0.15			3.00±0.15	2.00±0.15	0.50±0.15	1.00±0.15	0.50±0.15	Type13
DR3.5x2.05STM	3.50±0.15	1.50±0.15			3.00±0.15	2.05±0.15	0.53±0.15	1.00±0.15	0.52±0.15	Type13
DR3.5x2.1STM	3.50±0.15	1.50±0.15			3.00±0.15	2.10±0.15	0.55±0.15	1.00±0.15	0.55±0.15	Type13
DR3.5x2.1STM	3.50±0.15	1.00±0.15			3.00±0.15	2.10±0.15	0.50±0.15	1.10±0.15	0.50±0.15	Type13
DR3.5x2.1STM	3.50±0.15	1.35±0.15			3.00±0.15	2.10±0.15	0.50±0.15	1.10±0.15	0.50±0.15	Type13
DR3.5x2.1STM	3.50±0.15	1.50±0.15			3.00±0.15	2.10±0.15	0.50±0.15	1.10±0.15	0.50±0.15	Type13
DR3.5x2.3STM	3.50±0.15	1.50±0.15			3.00±0.15	2.30±0.15	0.55±0.15	1.20±0.15	0.55±0.15	Type13
DR4.5x2.0STM	4.50±0.15	1.70±0.15			4.00±0.15	2.00±0.15	0.55±0.15	0.90±0.15	0.55±0.15	Type13
DR4.5x2.1STM	4.50±0.15	1.30±0.15			4.00±0.15	2.10±0.15	0.55±0.15	1.00±0.15	0.55±0.15	Type13
DR4.5x2.1STM	4.50±0.15	1.70±0.15			4.00±0.15	2.10±0.15	0.55±0.15	1.00±0.15	0.55±0.15	Type13
DR4.5x2.1STM	4.50±0.15	2.00±0.15			4.00±0.15	2.10±0.15	0.55±0.15	1.00±0.15	0.55±0.15	Type13
DR4.5x2.9STM	4.50±0.15	2.20±0.15			4.00±0.15	2.90±0.15	0.85±0.15	1.45±0.15	0.60±0.15	Type13
DR4.5x3.2STM	4.50±0.15	1.20±0.15			4.00±0.15	3.20±0.15	1.00±0.15	1.50±0.15	0.70±0.15	Type13
DR4.5x3.2STM	4.50±0.15	1.70±0.15			4.00±0.15	3.20±0.15	1.00±0.15	1.50±0.15	0.70±0.15	Type13
DR4.5x3.2STM	4.50±0.15	1.80±0.15			4.00±0.15	3.20±0.15	1.00±0.15	1.50±0.15	0.70±0.15	Type13
DR4.5x3.2STM	4.50±0.15	1.80±0.15			4.00±0.15	3.20±0.15	1.00±0.15	1.60±0.15	0.60±0.15	Type13
DR4.5x3.2STM	4.50±0.15	1.90±0.15			4.00±0.15	3.20±0.15	1.00±0.15	1.50±0.15	0.70±0.15	Type13
DR4.5x3.2STM	4.50±0.15	2.00±0.15			4.00±0.15	3.20±0.15	1.00±0.15	1.50±0.15	0.70±0.15	Type13
DR4.5x3.2STM	4.50±0.15	2.00±0.15			4.00±0.15	3.20±0.15	1.00±0.15	1.60±0.15	0.60±0.15	Type13
DR4.5x3.2STM	4.50±0.15	2.10±0.15			4.00±0.15	3.20±0.15	1.00±0.15	1.50±0.15	0.70±0.15	Type13
DR4.5x3.2STM	4.50±0.15	2.20±0.15			4.00±0.15	3.20±0.15	1.00±0.15	1.50±0.15	0.70±0.15	Type13
DR5.8x2.1STM	5.80±0.15	2.30±0.15			5.20±0.15	2.10±0.15	0.70±0.15	0.90±0.15	0.50±0.15	Type13
DR5.8x2.1STM	5.80±0.15	2.50±0.15			5.20±0.15	2.10±0.15	0.70±0.15	0.90±0.15	0.50±0.15	Type13
DR5.8x2.5STM	5.80±0.15	2.00±0.15			5.20±0.15	2.50±0.15	0.90±0.15	1.00±0.15	0.60±0.15	Type13
DR5.8x2.5STM	5.80±0.15	2.40±0.15			5.20±0.15	2.50±0.15	0.90±0.15	1.00±0.15	0.60±0.15	Type13
DR5.8x2.5STM	5.80±0.15	2.50±0.15			5.20±0.15	2.50±0.15	0.90±0.15	1.00±0.15	0.60±0.15	Type13
DR5.8x3.0STM	5.80±0.15	2.50±0.15			5.20±0.15	3.00±0.15	0.90±0.15	1.50±0.15	0.60±0.15	Type13

DR5.8x3.0STM	5.80±0.15	2.60±0.15			5.20±0.15	3.00±0.15	0.90±0.15	1.30±0.15	0.80±0.15	Type13
DR5.8x3.0STM	5.80±0.15	2.80±0.15			5.20±0.15	3.00±0.15	0.90±0.15	1.50±0.15	0.60±0.15	Type13
DR5.8x3.5STM	5.80±0.15	2.50±0.15			5.20±0.15	3.50±0.15	1.20±0.15	1.50±0.15	0.80±0.15	Type13
DR5.8x4.5STM	5.80±0.15	2.10±0.15			5.20±0.15	4.50±0.15	1.30±0.15	2.40±0.15	0.80±0.15	Type13
DR5.8x4.5STM	5.80±0.15	2.20±0.15			5.20±0.15	4.50±0.15	1.30±0.15	2.30±0.15	0.90±0.15	Type13
DR5.8x4.5STM	5.80±0.15	2.30±0.15			5.20±0.15	4.50±0.15	1.30±0.15	2.40±0.15	0.80±0.15	Type13
DR5.8x4.5STM	5.80±0.15	2.40±0.15			5.20±0.15	4.50±0.15	1.30±0.15	2.30±0.15	0.90±0.15	Type13
DR5.8x4.5STM	5.80±0.15	2.40±0.15			5.20±0.15	4.50±0.15	1.20±0.15	2.50±0.15	0.80±0.15	Type13
DR5.8x4.5STM	5.80±0.15	2.50±0.15			5.20±0.15	4.50±0.15	1.30±0.15	2.30±0.15	0.90±0.15	Type13
DR5.8x4.5STM	5.80±0.15	2.70±0.15			5.20±0.15	4.50±0.15	1.30±0.15	2.30±0.15	0.90±0.15	Type13
DR5.8x4.5STM	5.80±0.15	2.80±0.15			5.20±0.15	4.50±0.15	1.30±0.15	2.40±0.15	0.80±0.15	Type13
DR5.8x4.5STM	5.80±0.15	3.00±0.15			5.20±0.15	4.50±0.15	1.20±0.15	2.50±0.15	0.80±0.15	Type13
DR7.8x3.5STM	7.80±0.15	2.75±0.15			7.00±0.15	3.50±0.15	1.20±0.15	1.50±0.15	0.80±0.15	Type13
DR7.8x3.5STM	7.80±0.15	2.90±0.15			7.00±0.15	3.50±0.15	1.20±0.15	1.50±0.15	0.80±0.15	Type13
DR7.8x3.5STM	7.80±0.15	3.00±0.15			7.00±0.15	3.50±0.15	1.20±0.15	1.50±0.15	0.80±0.15	Type13
DR7.8x5.0STM	7.80±0.15	2.85±0.15			7.00±0.15	5.00±0.15	1.35±0.15	2.65±0.15	1.00±0.15	Type13
DR7.8x5.0STM	7.80±0.15	3.00±0.15			7.00±0.15	5.00±0.15	1.40±0.15	2.60±0.15	1.00±0.15	Type13
DR7.8x5.0STM	7.80±0.15	3.20±0.15			7.00±0.15	5.00±0.15	1.40±0.15	2.60±0.15	1.00±0.15	Type13
DR7.8x5.0STM	7.80±0.15	3.30±0.15			7.00±0.15	5.00±0.15	1.40±0.15	2.60±0.15	1.00±0.15	Type13
DR7.8x5.0STM	7.80±0.15	3.50±0.15			7.00±0.15	5.00±0.15	1.40±0.15	2.60±0.15	1.00±0.15	Type13
DR7.8x5.0STM	7.80±0.15	4.00±0.15			7.00±0.15	5.00±0.15	1.40±0.15	2.60±0.15	1.00±0.15	Type13
DR7.8x5.0STM	7.80±0.15	4.30±0.15			7.00±0.15	5.00±0.15	1.40±0.15	2.60±0.15	1.00±0.15	Type13
DR10x4.0STM	10.0±0.15	3.70±0.15			9.00±0.15	4.00±0.15	1.30±0.15	1.70±0.15	1.00±0.15	Type13
DR10x4.0STM	10.0±0.15	3.80±0.15			9.00±0.15	4.00±0.15	1.30±0.15	1.70±0.15	1.00±0.15	Type13
DR10x5.4STM	10.0±0.15	3.80±0.15			9.00±0.15	5.40±0.15	1.60±0.15	2.60±0.15	1.20±0.15	Type13
DR10x5.4STM	10.0±0.15	4.00±0.15			9.00±0.15	5.40±0.15	1.65±0.15	2.60±0.15	1.15±0.15	Type13
DR10x5.4STM	10.0±0.15	5.00±0.15			9.00±0.15	5.40±0.15	1.75±0.15	2.50±0.15	1.15±0.15	Type13
SDR2.0x1.5x1.3	2.00±0.10		1.10±0.10	1.40±0.10	1.30±0.10	1.50±0.10	0.45±0.10	0.50±0.10	0.45±0.10	Type14
SDR2.95x2.95x1.4	2.95±0.10		1.00±0.10	1.40±0.10	1.40±0.10	2.95±0.10	0.40±0.10	0.60±0.10	0.40±0.10	Type14
SDR3.2x1.6x1.8	3.20±0.10		0.95±0.10	0.95±0.10	1.80±0.10	1.60±0.10	0.60±0.10	0.80±0.10	0.40±0.10	Type14
SDR3.2x2.5x1.5	3.20±0.10		1.15±0.10	1.20±0.10	1.50±0.10	2.50±0.10	0.50±0.10	0.60±0.10	0.40±0.10	Type14
SDR3.2x2.5x2.0	3.20±0.10		1.20±0.10	1.30±0.10	2.00±0.10	2.50±0.10	0.50±0.10	1.00±0.10	0.50±0.10	Type14
SDR4.5x3.2x1.8	4.50±0.15		0.80±0.15	0.80±0.15	1.80±0.15	3.20±0.15	0.80±0.15	0.60±0.15	0.40±0.15	Type14
SDR4.5x3.2x2.5	4.50±0.15		1.40±0.15	1.50±0.15	2.50±0.15	3.20±0.15	0.70±0.15	1.15±0.15	0.65±0.15	Type14
SDR4.5x3.2x2.6	4.50±0.15		1.70±0.15	1.50±0.15	2.60±0.15	3.20±0.15	0.65±0.15	1.40±0.15	0.55±0.15	Type14
SDR5.7x5.0x4.5	5.70±0.15		2.50±0.15	2.50±0.15	4.50±0.15	5.00±0.15	1.40±0.15	2.10±0.15	1.00±0.15	Type14

外观图

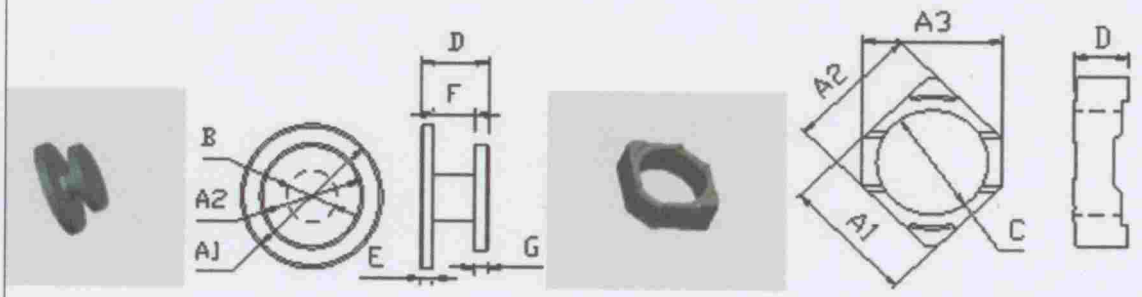

Type1

Type2

规格尺寸

型号	尺寸 Dimensions (Unit: mm)									
Part Number	A1	A2	A3	B	C	D	E	F	G	Type
DR 3.5(2.65)x1.3	3.50±0.15	2.65±0.15	--	1.20±0.15	2.65±0.15	1.30±0.15	0.40±0.15	0.50±0.15	0.40±0.15	Type1
RI 3.8x1.15x3.1	3.80±0.15	3.80±0.15	4.00±0.15	--	3.10±0.15	1.15±0.15	--	--	--	Type2
DR 3.5(2.65)x1.5	3.50±0.15	2.65±0.15	--	1.10±0.15	2.65±0.15	1.50±0.15	0.40±0.15	0.70±0.15	0.40±0.15	Type1
RI 3.8x1.35x3.1	3.80±0.15	3.80±0.15	4.00±0.15	--	3.10±0.15	1.35±0.15	--	--	--	Type2
DR 3.5(2.65)x2.7	3.50±0.15	3.50±0.15	--	1.50±0.15	2.65±0.15	2.70±0.15	0.45±0.15	1.80±0.15	0.45±0.15	Type1
RI 3.8x2.35x3.1	3.80±0.15	3.80±0.15	4.00±0.15	--	3.10±0.15	2.35±0.15	--	--	--	Type2
DR 4.6(3.3)x1.7	4.60±0.15	3.30±0.15	--	1.60±0.15	3.30±0.15	1.70±0.15	0.45±0.15	0.80±0.15	0.45±0.15	Type1
RI 4.7x1.45x3.9	4.70±0.15	4.70±0.15	4.90±0.15	--	3.90±0.15	1.45±0.15	--	--	--	Type2
DR 4.6(3.3)x2.1	4.60±0.15	3.30±0.15	--	1.50±0.15	3.30±0.15	2.10±0.15	0.45±0.15	1.20±0.15	0.45±0.15	Type1
RI 4.7x1.95x3.9	4.70±0.15	4.70±0.15	4.90±0.15	--	3.90±0.15	1.95±0.15	--	--	--	Type2
DR 4.6(3.3)x2.5	4.60±0.15	3.30±0.15	--	1.80±0.15	3.30±0.15	2.50±0.15	0.45±0.15	1.60±0.15	0.45±0.15	Type1
RI 4.7x2.25x3.9	4.70±0.15	4.70±0.15	4.90±0.15	--	3.90±0.15	2.25±0.15	--	--	--	Type2
DR 5.6(4.1)x1.7	4.60±0.15	4.10±0.15	--	1.80±0.15	4.10±0.15	1.70±0.15	0.45±0.15	0.80±0.15	0.45±0.15	Type1
RI 5.7x1.45x4.7	4.70±0.15	4.70±0.15	5.90±0.15	--	4.70±0.15	1.45±0.15	--	--	--	Type2
DR 5.6(4.1)x2.5	4.60±0.15	4.10±0.15	--	1.80±0.15	4.10±0.15	2.50±0.15	0.50±0.15	1.50±0.15	0.50±0.15	Type1
RI 5.7x2.25x4.7	4.70±0.15	4.70±0.15	5.90±0.15	--	4.70±0.15	2.25±0.15	--	--	--	Type2
DR 5.6(4.1)x2.7	4.60±0.15	4.10±0.15	--	2.00±0.15	4.10±0.15	2.70±0.15	0.50±0.15	1.70±0.15	0.50±0.15	Type1
RI 5.7x2.45x4.7	4.70±0.15	4.70±0.15	5.90±0.15	--	4.70±0.15	2.45±0.15	--	--	--	Type2
DR 6.6(4.8)x2.7	6.60±0.15	4.80±0.15	--	2.30±0.15	4.80±0.15	2.70±0.15	0.50±0.15	1.70±0.15	0.50±0.15	Type1
RI 6.7x2.5x5.7	6.70±0.15	6.70±0.15	7.0±0.15	--	5.70±0.15	2.50±0.15	--	--	--	Type2
DR 6.6(4.8)x3.7	6.60±0.15	4.80±0.15	--	2.50±0.15	4.80±0.15	3.70±0.15	0.50±0.15	2.70±0.15	0.50±0.15	Type1
RI 6.7x3.5x5.7	6.70±0.15	6.70±0.15	7.00±0.15	--	5.70±0.15	3.50±0.15	--	--	--	Type2
DR 6.6(4.8)x4.7	6.60±0.15	4.80±0.15	--	2.80±0.15	4.80±0.15	4.70±0.15	0.60±0.15	3.50±0.15	0.60±0.15	Type1
RI 6.7x4.5x5.7	6.70±0.15	6.70±0.15	7.0±0.15	--	5.70±0.15	4.50±0.15	--	--	--	Type2
DR10x4.0STM	10.0±0.15	4.00±0.15			9.00±0.15	4.00±0.15	1.30±0.15	1.70±0.15	1.00±0.15	Type13

外观图

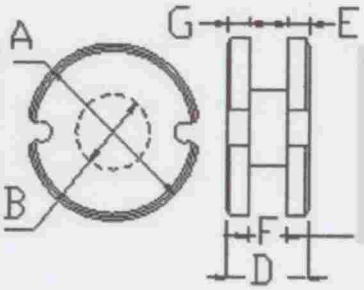

Type3

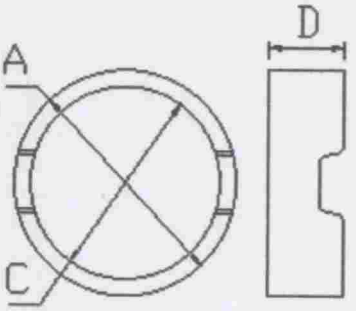

Type4

规格尺寸

型号	尺寸 Dimensions (Unit: mm)							
Part Number	A1	B	C	D	E	F	G	Type
DR 4.5x3.2 B2.0 F1.6	4.50±0.15	2.00±0.15	–	3.20±0.15	0.80±0.15	1.60±0.15	0.80±0.15	Type 3
RI 6.0x3.1x4.8	6.00±0.15	–	4.80±0.15	3.10±0.15	–	–	–	Type 4
DR 4.5x2.2 B1.5 F1.3	4.50±0.15	1.50±0.15	–	2.20±0.15	0.45±0.15	1.30±0.15	0.45±0.15	Type 3
RI 5.9x2.0x4.9	5.90±0.15	–	4.90±0.15	2.00±0.15	–	–	–	Type 4
DR 4.5x2.2 B1.9 F1.3	4.50±0.15	1.90±0.15	–	2.20±0.15	0.45±0.15	1.30±0.15	0.45±0.15	Type 3
DR 4.5x2.2 B1.9 F1.3	4.50±0.15	1.90±0.15	–	2.20±0.15	0.45±0.15	1.30±0.15	0.45±0.15	Type 3
RI 5.9x2.0x4.9	5.90±0.15	–	4.90±0.15	2.00±0.15	–	–	–	Type 4
DR 4.5x2.5 B2.0 F1.6	4.50±0.15	2.00±0.15	–	2.50±0.15	0.45±0.15	1.60±0.15	0.45±0.15	Type 3
RI 5.9x2.3x4.9	5.90±0.15	–	4.90±0.15	2.30±0.15	–	–	–	Type 4
DR 5.4x2.4 B2.0 F1.2	5.40±0.15	2.00±0.15	–	2.40±0.15	0.60±0.15	1.20±0.15	0.60±0.15	Type 3
RI 6.8x2.1x5.8	6.80±0.15	–	5.80±0.15	2.10±0.15	–	–	–	Type 4
DR 5.4x2.6 B2.3 F1.2	5.40±0.15	2.30±0.15	–	2.60±0.15	0.70±0.15	1.20±0.15	0.70±0.15	Type 3
RI 6.8x2.3x5.8	6.80±0.15	–	5.80±0.15	2.30±0.15	–	–	–	Type 4
DR 5.4x2.8 B2.6 F1.8	5.40±0.15	2.60±0.15	–	2.80±0.15	0.50±0.15	1.80±0.15	0.50±0.15	Type 3
RI 6.8x2.6x5.8	6.80±0.15	–	5.80±0.15	2.60±0.15	–	–	–	Type 4
DR 5.4x4.0 B2.5 F2.6	5.40±0.15	2.50±0.15	–	4.00±0.15	0.70±0.15	2.60±0.15	0.70±0.15	Type 3
RI 6.8x3.7x5.8	6.80±0.15	–	5.80±0.15	3.70±0.15	–	–	–	Type 4
DR 5.4x4.0 B3.2 F2.2	5.40±0.15	3.20±0.15	–	4.00±0.15	0.90±0.15	2.20±0.15	0.90±0.15	Type 3
RI 6.8x3.7x5.8	6.80±0.15	–	5.80±0.15	3.70±0.15	–	–	–	Type 4

外观图

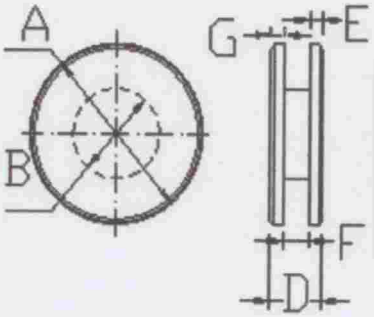

Type11

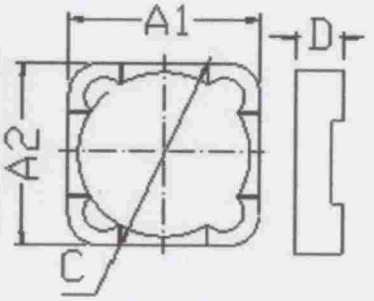

Type12

规格尺寸

型号	尺寸 Dimensions (Unit: mm)								
Part Number	A1	A2	B	C	D	E	F	G	Type
DR 10x3.0	10.0±0.20	--	5.00±0.15	--	3.00±0.15	0.65±0.15	1.70±0.15	0.65±0.15	Type 11
RI 12x3.0x10.65	12.0±0.25	12.0±0.26	--	10.65±0.20	3.00±0.15	--	--	--	Type 12
DR 10x3.9	10.0±0.20	--	5.00±0.15	--	3.90±0.15	0.90±0.15	2.10±0.15	0.90±0.15	Type 11
RI12x3.65x10.65	12.0±0.25	12.0±0.26	--	10.65±0.20	3.65±0.15	--	--	--	Type 12
DR 10x5.2	10.0±0.20	--	4.60±0.15	--	5.20±0.15	1.05±0.15	3.10±0.15	1.05±0.15	Type 11
RI 12x5.1x10.65	12.0±0.25	12.0±0.26	--	10.65±0.20	5.10±0.15	--	--	--	Type 12
DR 10x5.2	10.0±0.20	--	5.20±0.15	--	5.20±0.15	1.05±0.15	3.10±0.15	1.05±0.15	Type 11
RI 12x5.1x10.65	12.0±0.25	12.0±0.26	--	10.65±0.20	5.10±0.15	--	--	--	Type 12
DR 10x6.0	10.0±0.20	--	5.20±0.15	--	6.00±0.15	1.00±0.15	4.00±0.15	1.00±0.15	Type 11
RI 12x5.9x10.65	12.0±0.25	12.0±0.26	--	10.65±0.20	5.90±0.15	--	--	--	Type 12
DR 10x7.0	10.0±0.20	--	6.20±0.15	--	7.00±0.15	1.05±0.15	4.90±0.15	1.05±0.15	Type 11
RI 12x7.0x10.65	12.0±0.25	12.0±0.26	--	10.65±0.20	7.00±0.15	--	--	--	Type 12

外观图

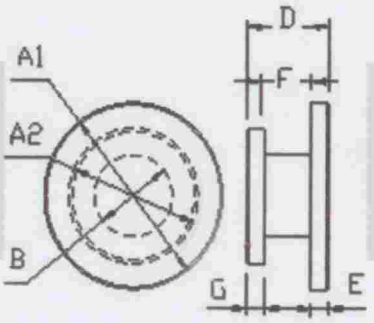

Type7

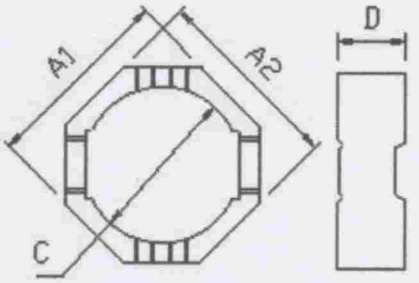

Type8

规格尺寸

型号	尺寸(Unit: mm)								
Part Number	A1	A2	B	C	D	E	F	G	Type
DR 8(5.8)x2.7	8.00±0.15	5.80±0.15	3.50±0.15	5.80±0.15	2.70±0.15	0.60±0.15	1.50±0.15	0.60±0.15	Type 7
RI 8.0x2.1x6.5	8.00±0.20	8.00±0.20	--	6.50±0.15	2.10±0.15	--	--	--	Type 8
DR 8(5.8)x3.7	8.00±0.15	5.80±0.15	3.60±0.15	5.80±0.15	3.70±0.15	0.80±0.15	2.10±0.15	0.80±0.15	Type 7
RI 8.0x2.9x6.5	8.00±0.20	8.00±0.20	--	6.50±0.15	2.90±0.15	--	--	--	Type 8
DR 8(5.8)x4.2	8.00±0.15	5.80±0.15	3.60±0.15	5.80±0.15	4.20±0.15	0.80±0.15	2.60±0.15	0.80±0.15	Type 7
RI 8.0x3.4x6.5	8.00±0.20	8.00±0.20	--	6.50±0.15	3.40±0.15	--	--	--	Type 8
DR 8(5.8)x4.2	8.00±0.15	5.80±0.15	4.00±0.15	5.80±0.15	4.20±0.15	0.80±0.15	2.60±0.15	0.80±0.15	Type 7
RI 8.0x3.4x6.5	8.00±0.20	8.00±0.20	--	6.50±0.15	3.40±0.15	--	--	--	Type 8
DR 8(5.8)x5.7	8.00±0.15	5.80±0.15	3.90±0.15	5.80±0.15	5.70±0.15	1.00±0.15	3.70±0.15	1.00±0.15	Type 7
RI 8.0x4.7x6.5	8.00±0.20	8.00±0.20	--	6.50±0.15	4.70±0.15	--	--	--	Type 8
DR 8(5.8)x5.7	8.00±0.15	5.80±0.15	4.20±0.15	5.80±0.15	5.70±0.15	0.85±0.15	4.00±0.15	0.85±0.15	Type 7
RI 8.0x4.85x6.5	8.00±0.20	8.00±0.20	--	6.50±0.15	4.85±0.15	--	--	--	Type 8

外观图

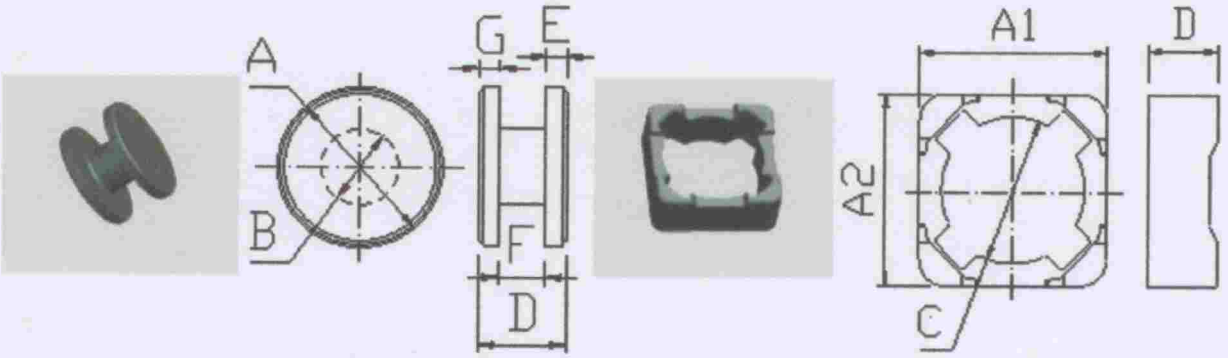

Type5 Type6

规格尺寸

型号	尺寸 Dimensions (Unit: mm)								
Part Number	A1	A2	B	C	D	E	F	G	Type
DR 5.3x1.8	5.30±0.15	5.30±0.15	2.60±0.15	--	1.80±0.15	0.45±0.15	0.90±0.15	0.45±0.15	Type 5
RI 7.3x1.7x5.6	7.30±0.15	7.30±0.15	--	5.60±0.15	1.70±0.15	--	--	--	Type 6
DR 5.3x2.8	5.30±0.15	5.30±0.15	2.50±0.15	--	2.80±0.15	0.65±0.15	1.50±0.15	0.65±0.15	Type 5
RI 7.3x2.7x5.6	7.30±0.15	7.30±0.15	--	5.60±0.15	2.70±0.15	--	--	--	Type 6
DR 5.3x3.7	5.30±0.15	5.30±0.15	2.65±0.15	--	3.70±0.15	0.65±0.15	2.40±0.15	0.65±0.15	Type 5
RI 7.3x3.5x5.6	7.30±0.15	7.30±0.15	--	5.60±0.15	3.50±0.15	--	--	--	Type 6
DR 5.3x3.7	5.30±0.15	5.30±0.15	2.85±0.15	--	3.70±0.15	0.65±0.15	2.40±0.15	0.65±0.15	Type 5
RI 7.3x3.5x5.6	7.30±0.15	7.30±0.15	--	5.60±0.15	3.50±0.15	--	--	--	Type 6

外观图

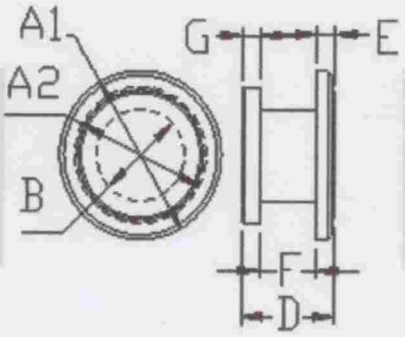

Type9

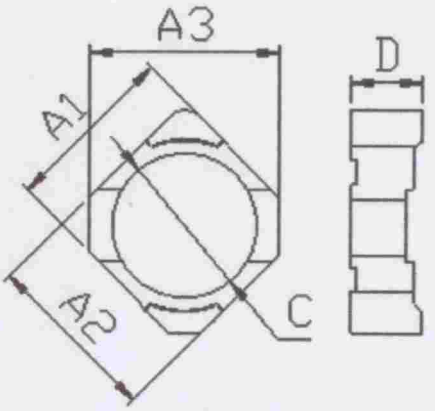

Type10

规格尺寸

型号	尺寸 Dimensions (Unit: mm)									
Part Number	A1	A2	A3	B	C	D	E	F	G	Type
DR 9.7(7.5)x2.65	9.70±0.15	7.50±0.15	--	4.00±0.15	7.50±0.15	2.65±0.15	0.80±0.15	1.05±0.15	0.80±0.15	Type 9
RI 10x2.25x8.2	10.0±0.20	10.0±0.20	10.8±0.21	--	8.20±0.15	2.25±0.15	--	--	--	Type 10
DR 9.7(7.5)x3.65	9.70±0.15	7.50±0.15	--	5.00±0.15	7.50±0.15	3.65±0.15	1.00±0.15	1.95±0.15	0.70±0.15	Type 9
RI 10x3.25x8.2	10.0±0.20	10.0±0.20	10.8±0.21	--	8.20±0.15	3.25±0.15	--	--	--	Type 10
DR 9.7(7.5)x4.65	9.70±0.15	7.50±0.15	--	3.50±0.15	7.50±0.15	5.00±0.15	1.50±0.15	2.50±0.15	1.00±0.15	Type 9
RI 10x4.25x8.2	10.0±0.20	10.0±0.20	10.8±0.21	--	8.40±0.15	3.15±0.15	--	--	--	Type 10